KONDO

型式	最大トルク	最高スピード	定格電圧	重量	最大動作角度	制御方式	ギア
KRS-6003 HV ICS3.0	67.0 kg・cm	0.22 sec/60°	9.0 v ～ 12.0 v	105 g (ホーン含む)	270°	ICS3.0	全段金属ギア (特殊アルミ合金)

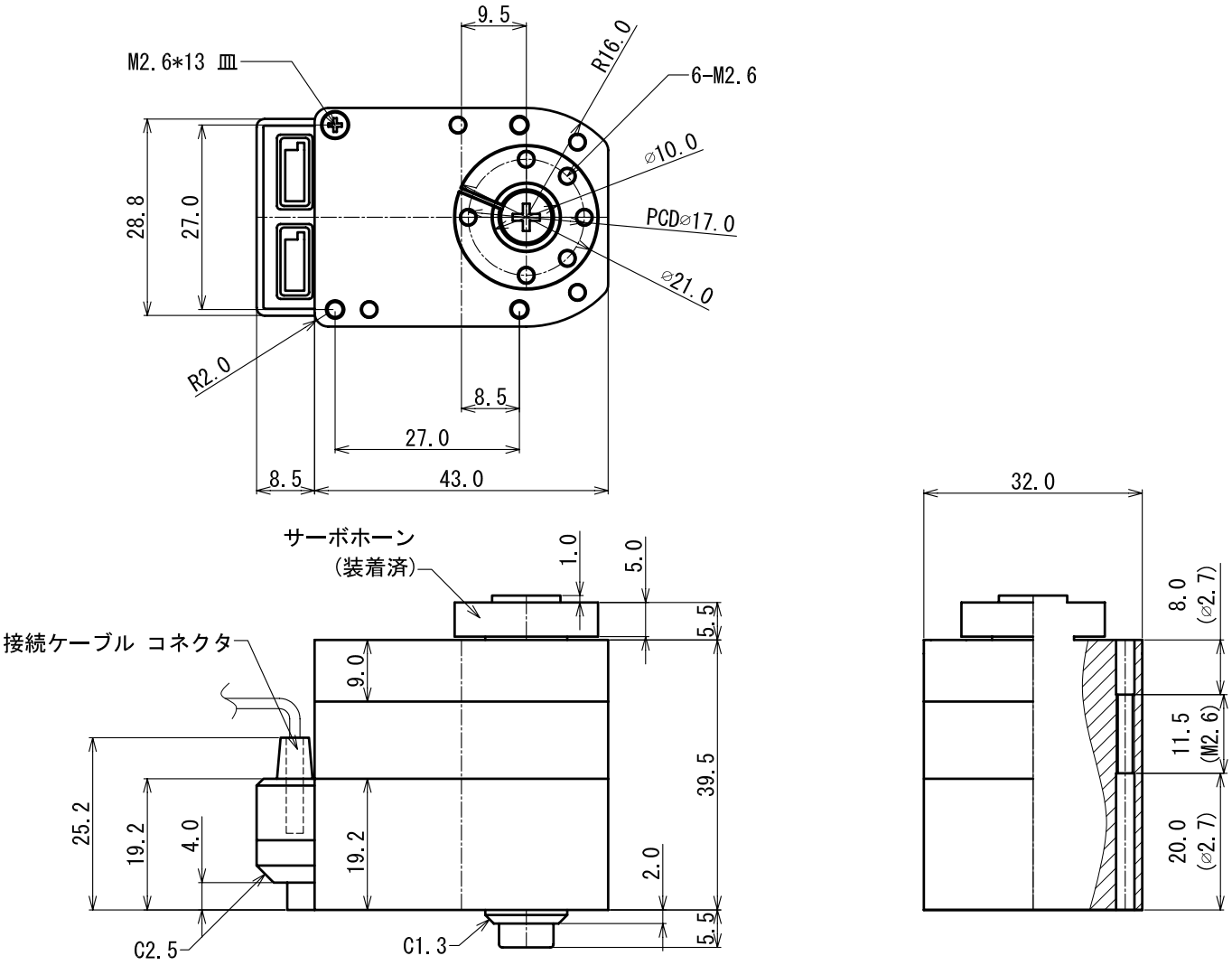

フリーホーン装着時寸法

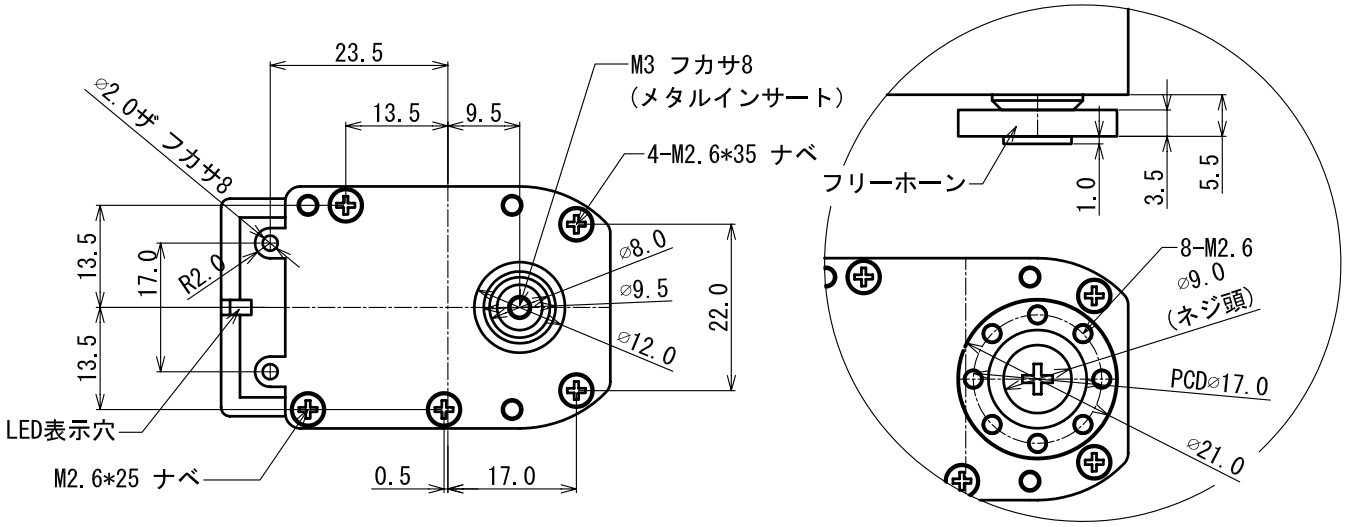

名称			図面用途	
6000サーボ Bタイプ 寸法図			参考図	＊禁転載・再配布＊
尺 度	単 位	日 付	近藤科学株式会社	
1:1	mm	08,02,17		